耐汚染性（耐ヒールマーク性）

土足によるキズや汚れが付きにくい床材

人の出入りがはげしい場所は、歩行によってできるスリ傷に、靴底の黒色ゴムが付着する「ヒールマーク」と呼ばれる汚れが付きやすくなりなます。このような場所には、汚れやキズが付きにくく、拭き掃除などの簡単なメンテナンスで汚れが落ちやすい「耐ヒールマーク性」にすぐれた床材が適しています。

耐汚染性の評価

試験方法

JIS K 3920「フロアーポリッシュ試験方法」　耐ヒールマーク試験に準拠

六角柱の試験ドラムの各面に床材を付け、ドラムの中に黒色ゴムを入れて
ドラムを回転させ（1万人相当）、ヒールマークの付着度合いを評価しました。

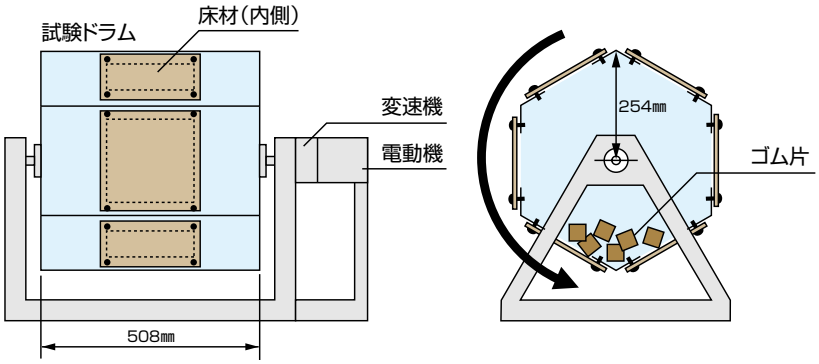

試験結果

ヒールマークの付着しにくさ

製品名	評価
ロンリウム　ワックスなし	C
ロンリウム　ワックスあり	B
ロンプロテクト マーブル	B
ロンプロテクト インレイド柄	B
ロンリウム コーディー CT	B
ロンメディカ	B
サニタリウム	B

評価指標
A:汚れが目立たない
B:汚れが若干目立つ
C:汚れが目立つ

ヒールマークの落としやすさ

製品名	乾拭きの評価	水拭きの評価
ロンリウム　ワックスなし	D	D
ロンリウム　ワックスあり	C	C
ロンプロテクト マーブル	B	B
ロンプロテクト インレイド柄	B	B
ロンリウム コーディー CT	B	B
ロンメディカ	B	B
サニタリウム	A	A

評価指標
A:汚れが完全に拭き取れる
B:汚れがかなり拭き取れる
C:汚れが少し拭き取れる
D:汚れが拭き取れない

10,000人歩行に相当する汚れ

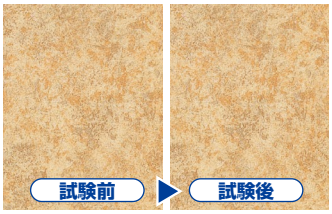

サニタリウム

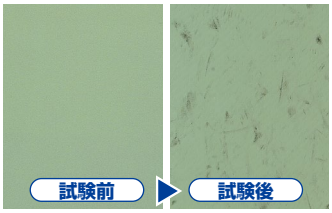

ロンリウム ワックスなし